MESSING

MODELL VILLE JOLIE

Türdrückergarnitur Modell VILLE JOLIE.
Werkstoff: Messing

Türdrücker fest drehbar mit Rosette verbunden, mit Hochhaltefeder, Befestigung sichtbar, mit Vollstift 8 mm Schlüsselrosetten Befestigung mit Holzschrauben (inkl.) WC-Innenrosette mit Riegel (R), Außenrosette mit Notentriegelung (WC).

WEBCODE:	KTUH

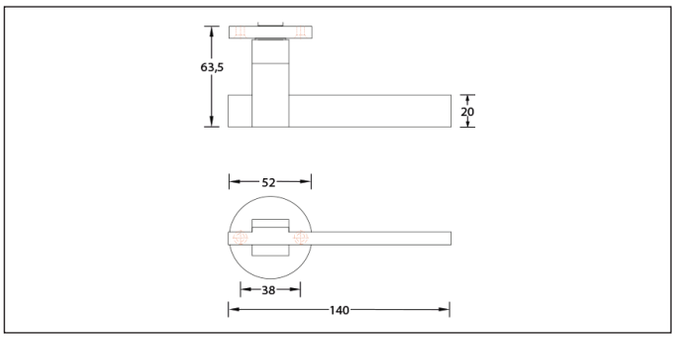

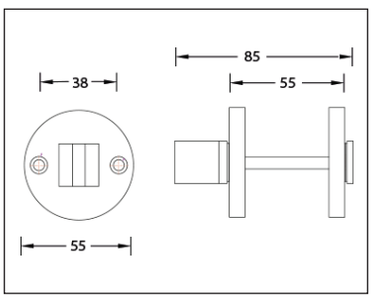

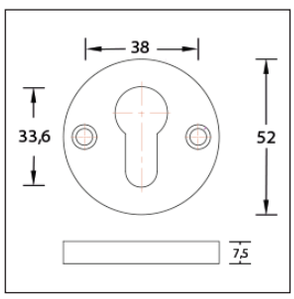

Aged Bronze | Schwarz | Aged Gold | Old Silver

Modell VILLE Jolie		Lochung	Stift ☐	Richtung	ME	Bestell- Nr.	Bestell- Nr.	Bestell- Nr.	Bestell- Nr.
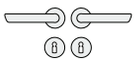	Türdrückergarnitur	BB	8 mm	rechts/links	Grt.	216.25.51	216.25.52	216.25.53	216.25.54
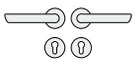	Türdrückergarnitur	PZ	8 mm	rechts/links	Grt.	216.25.55	216.25.56	216.25.57	216.25.58
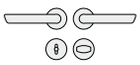	WC-Garnitur	WC/R	8 mm	rechts/links	Grt	216.25.59	216.25.60	216.25.61	216.25.62

Bestell-Nummern für Türstärken von 38 bis 42 mm. Abweichende Türstärken bitte bei Bestellung angeben.

Handwerklich gefertigtes Produkt, geringe Maßtoleranzen sind möglich.