MESSING

MODELL ANVIL JOLIE

Türdrückergarnitur Modell ANVIL JOLIE.
Werkstoff: Messing

Türdrücker fest drehbar mit Rosette verbunden, mit Hochhaltefeder, Befestigung sichtbar, mit Vollstift 8 mm Schlüsselrosetten Befestigung mit Holzschrauben (inkl.) WC-Innenrosette mit Riegel (R), Außenrosette mit Notentriegelung (WC).

WEBCODE:	YQDV

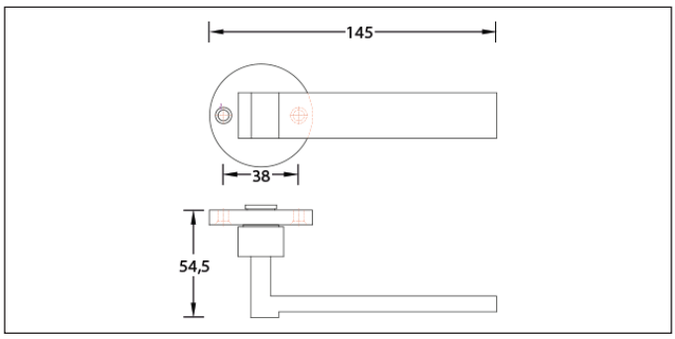

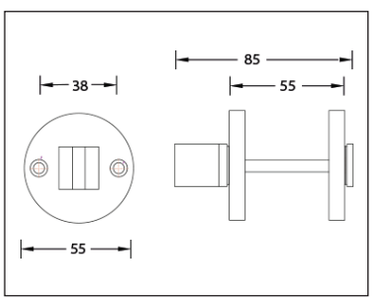

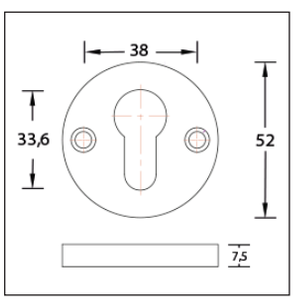

Aged Bronze | Schwarz | Aged Gold | Old Silver

Modell LIV Jolie		Lochung	Stift ☐	Richtung	ME	Bestell- Nr.	Bestell- Nr.	Bestell- Nr.	Bestell- Nr.
	Türdrückergarnitur	BB	8 mm	rechts/links	Grt.	216.25.39	216.25.40	216.25.41	216.25.42
	Türdrückergarnitur	PZ	8 mm	rechts/links	Grt.	216.25.43	216.25.44	216.25.45	216.25.46
	WC-Garnitur	WC/R	8 mm	rechts/links	Grt	216.25.47	216.25.48	216.25.49	216.25.50

Bestell-Nummern für Türstärken von 38 bis 42 mm. Abweichende Türstärken bitte bei Bestellung angeben.
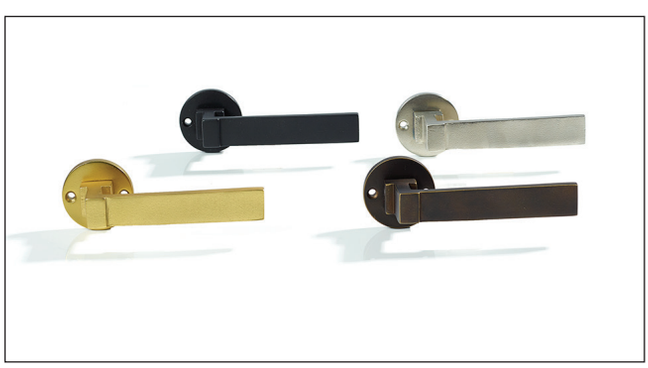
Handwerklich gefertigtes Produkt, geringe Maßtoleranzen sind möglich.