TERRA M Schiebetürbeschlag aus Edelstahl für Glastüren

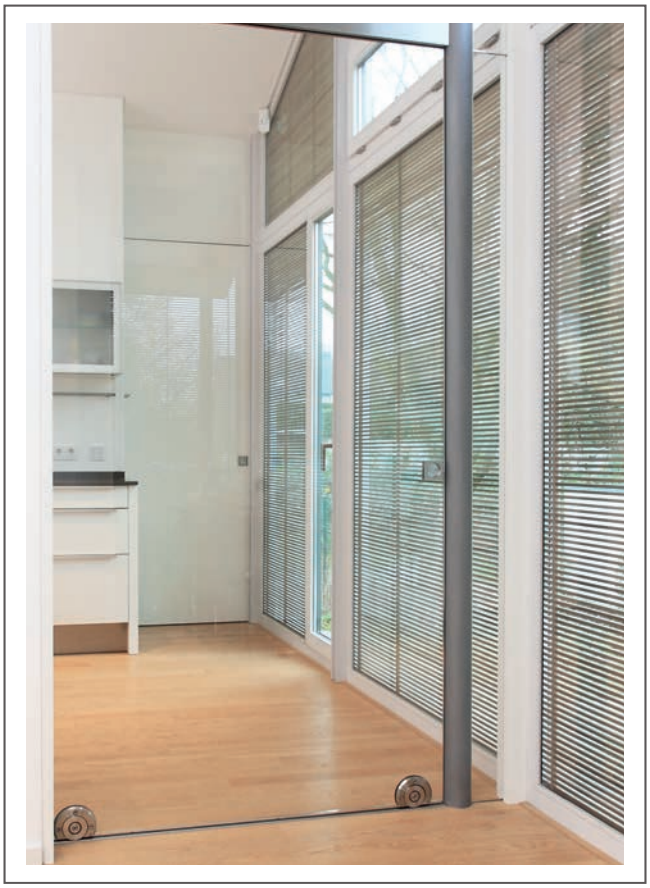

Frei sichtbarer Schiebetürbeschlag für raumhohe Lösungen und bei nicht lasttragenden Decken. Sämtliche Beschlagkomponenten aus massiv Edelstahl fein matt geschliffen, für Glastüren. Für Türstärken von 8-12 mm, bis 155 kg Türgewicht.

WEBCODE:	GENT

Optional SOFT-STOP Technik

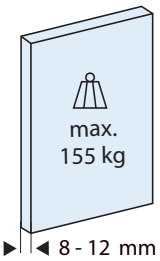

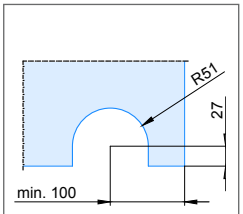

Lochbild Rollwagen *Empfehlung*

Einbaubeispiele:

Türbreite	Maß	Glas 8 mm	Glas 10 mm	Glas 12 mm
0 - 500 mm	A	23 mm	25 mm	27 mm
501 - 1200 mm	A	24 mm	26 mm	28 mm
1201 - 2500 mm	A	26 mm	28 mm	30 mm

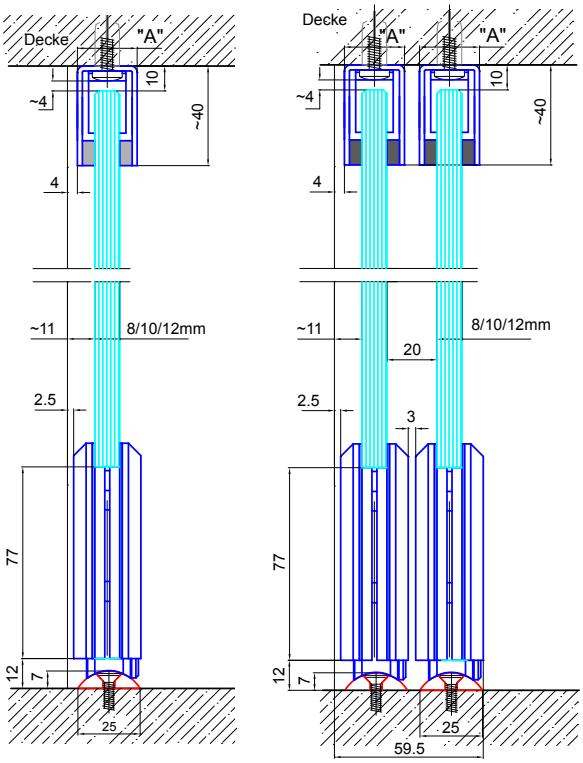

Beispiel, Standardanwendung (ohne Soft-Stop Technik)

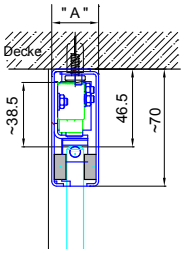

Beispiel, Deckenbefestignug
(mit Soft-Stop Technik)

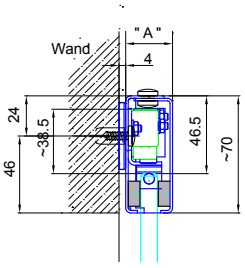

Beispiel, Wandbefestigung
(mit Soft-Stop Technik)

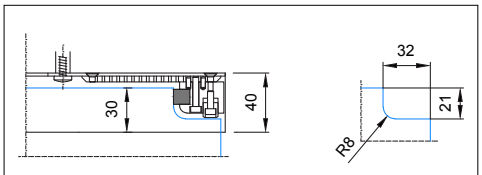

Beispiel, Stopper / Führungsschiene
Standardanwendung (ohne Soft-Stop)

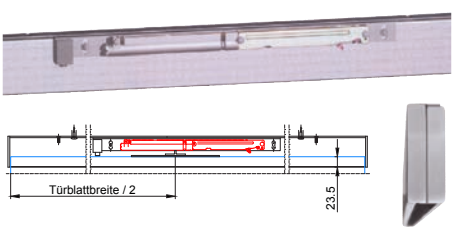

Optional SOFT-STOP Technik

Soft-Stop Modul / Laufschiene
inkl. geschlossene Stirnseite (geschweißt)

Beschlagkomponenten, Edelstahl fein matt, Türblattgewicht bis 155 kg	ME	Bestell-Nr.
Laufschiene 25 x 7 mm, Vollprofil, (gebohrt oder zum Kleben) (bei Längen über 3,50 m wird eine Teilung empfohlen)	auf Maß / m	1357.68.00
Steckverbindung für zwei- oder mehrteilige Laufschienen	Stück	1357.87.33
Konstruktionskleber für Laufschiene 85 ml (optional)	Stück	1357.68.03
Rollwagen Terra M, D = 119 mm, Laufrolle D = 69,5 mm	Stück	1357.68.20
Stopper Terra Rs/Ls (für Führungsprofil)	Stück	1357.68.14
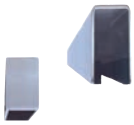 Führungsprofil 1-tlg. oben, Höhe 40 mm, für Glas 8 mm	auf Maß / m	1357.68.05
Führungsprofil 1-tlg. oben, Höhe 40 mm, für Glas 10 mm	auf Maß / m	1357.68.06
Führungsprofil 1-tlg. oben, Höhe 40 mm, für Glas 12 mm	auf Maß / m	1357.68.07
(Breite = Maß A nach Tabelle in der Schnittzeichnung)		
Deckel für geschlossene Stirnseite, geschweißt (optional)	Stück	1420.12.01
Optional: Soft-Stop Technik, Set mit 2 Dämpfersystemen, Module in der Laufschiene montiert, inkl. Mitnehmer u. Rastschiene, inkl. Deckel für geschlossene Stirnseiten, geschweißt.	Set	1420.12.04
Führungsprofil 2-tlg. für Soft-Stop Technik, Wandbefestigung	auf Maß / m	1357.68.70
Führungsprofil 2-tlg. für Soft-Stop Technik, Deckenbefestigung	auf Maß / m	1357.68.71
Komplett-Set A (ohne Soft-Stop) bestehend aus: 1 Laufschiene 1990 mm, 1 Führungsschiene 1990 mm 2 Rollwagen, 2 Stopper (Glasstärke angeben)	Set	1420.12.23
Komplett-Set B (mit Soft-Stop) bestehend aus: 1 Laufschiene 1990 mm, 1 Führungschiene 1990 mm 2 Rollwagen, 2 Stopper, 2 Dämpfersysteme inkl. Modul-montage Laufschiene, Mitnehmer u. Rastschiene	Set	1420.12.25

Andere mögliche Oberflächen auf Anfrage lieferbar: Edelstahl poliert, Edelstahl PVD beschichtet.

Beispiel Terra M, ohne Soft-Stop Technik

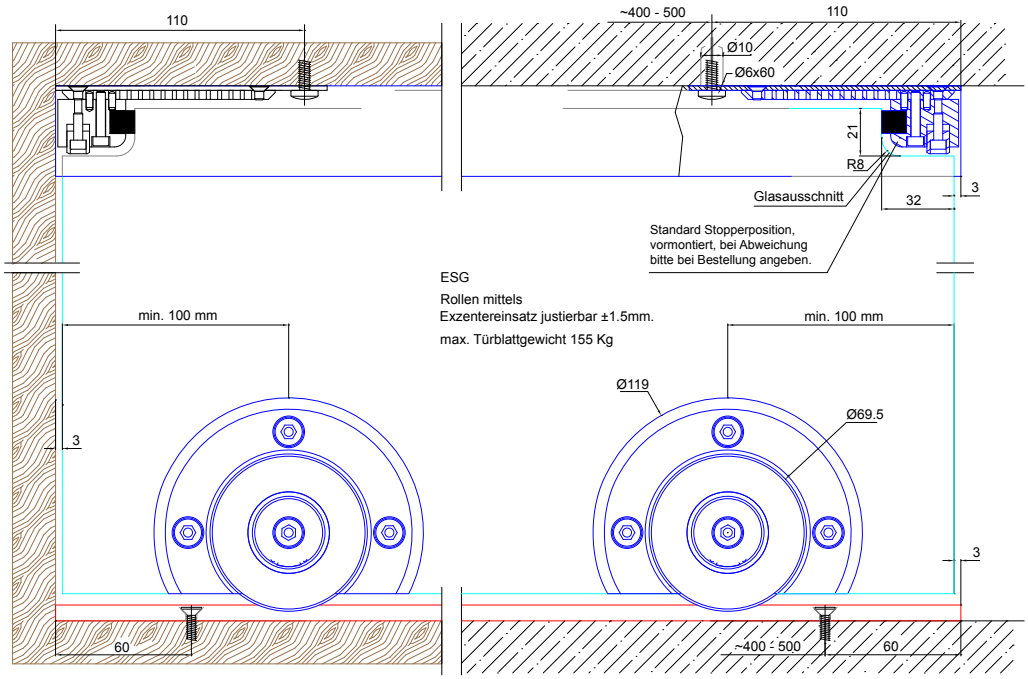

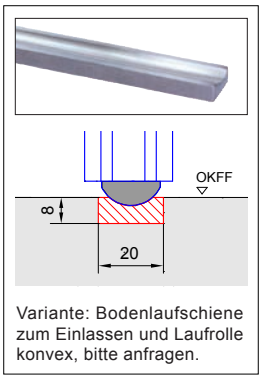

Variante: Bodenlaufschiene zum Einlassen und Laufrolle konvex, bitte anfragen.

Bestell-Angaben:

1. Lichte Türöffnung
2. Schienenlänge
3. Türstärke
4. Montageart Laufschiene (gebohrt oder zum Kleben)